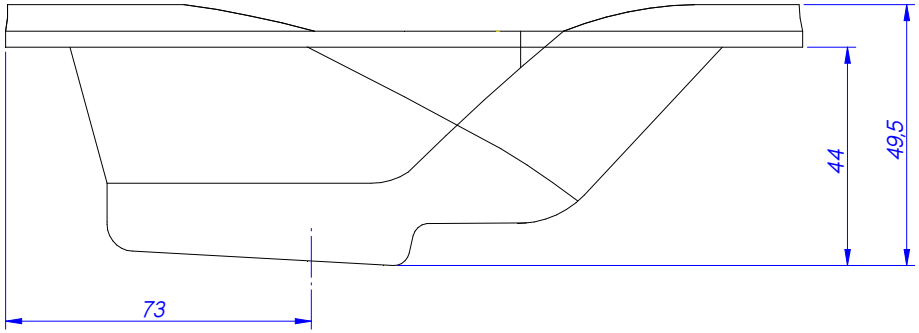

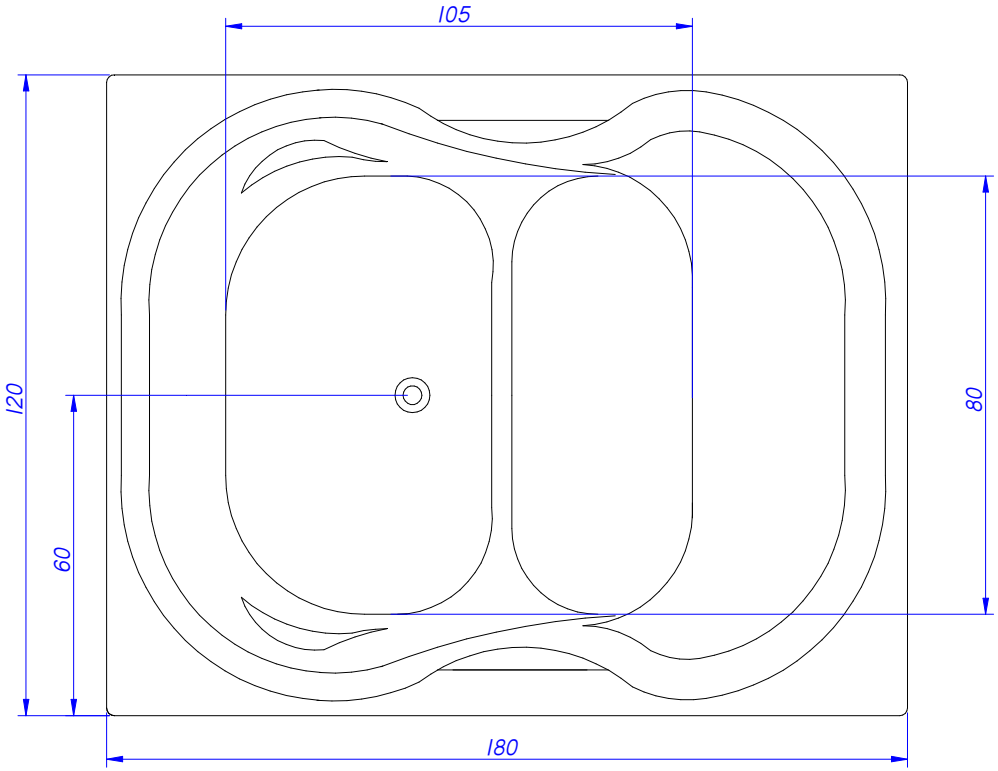

----	Desenho Original		18/07/2024
Versão	Status		Data
Elaborador	Kamilla	Raios não especificados: -	Material:
Revisor	Beatriz	Ângulos não especificados: -	Peso:
Aprovador	André	Cód: ATENAS - HE168	Unid: cm
1:1 Escala	ATENAS - HE168		ASTRA

A1 594x841 - /10/Rbb/ambiente/data/3/Hydromassagem/Ola Maggione/HE - HE168/Kuid/ATENAS - HE168.dft